Uitbouwen ( Inbouwen )

- Plaats de linker aandrijfas in een bankschroef met beschermde bekken.

1. Maak de klem (1a) los en verwijder de linker asstomp (1b) uit het differentieel.

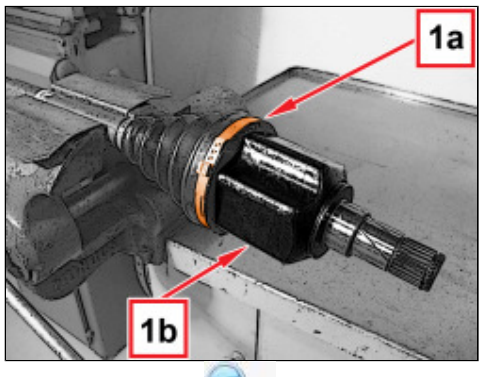


1. Verwijder de borgveerring.

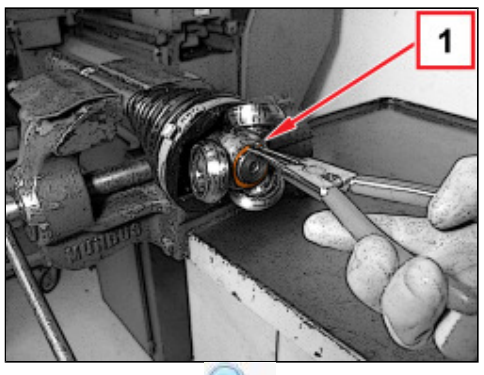


1. Trek de tripoïde schuifkoppeling (1b) m.b.v. trekker (1a) van de aandrijfas.

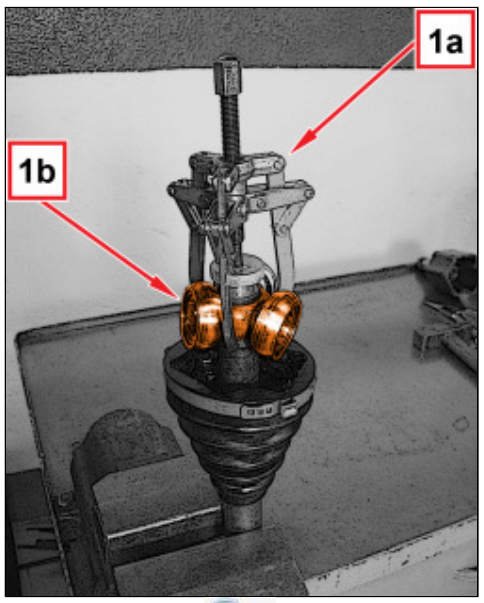


1. Verwijder de klemband (1a) en verwijder de stofhoes (1b).

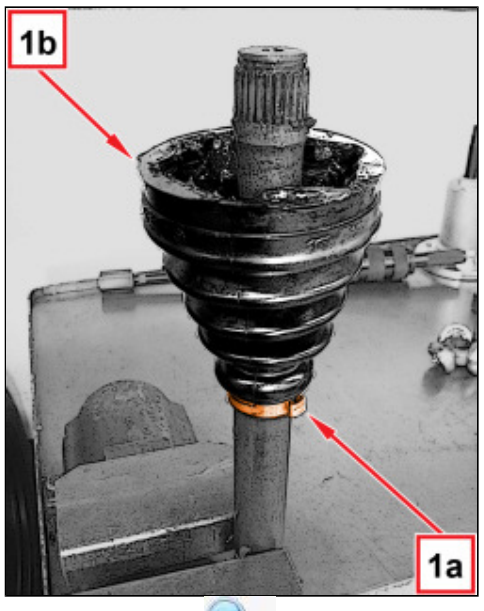

Inbouwen ( Uitbouwen )

- Plaats de linker aandrijfas in een bankschroef met beschermde bekken.

- Plaats een nieuwe stofhoes en bevestig de bijbehorende klemband.

1. Plaats de tripoïde schuifkoppeling en controleer daarbij of de vlakken (a) zich in de afgebeelde stand bevinden.

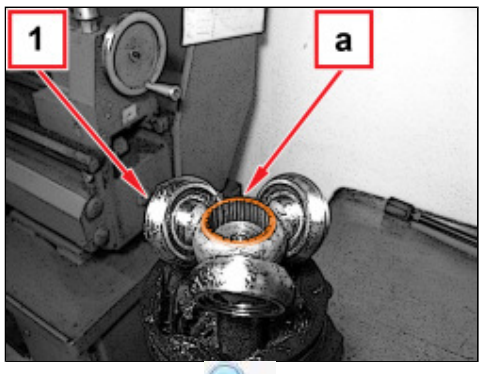


1. Monteer de tripoïde schuifkoppeling (1b) m.b.v. gereedschap (1a).

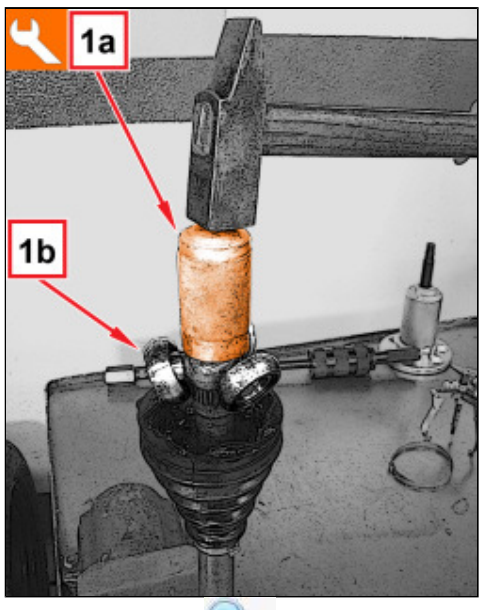


| Gereedschap | Omschrijving | Functie | Geldigheid |
|---|---|---|---|
| 1875063000 | Montagehulpstuk | Montage van de tripoïde schuifkoppeling | |

- Monteer de borgveerring voor de tripoïde schuifkoppeling.
- Vul de stofhoes met het voorgeschreven vet.

| Component | Type | Omschrijving | Classificering | Hoev. | Geldigheid |
|---|---|---|---|---|---|
| Schuifkoppeling differentieelzijde, in hoes | Vet (g) | TUTELA STAR 700<br>Contractual<br>Technical<br>Reference<br>N. F701.C07 | NLGI 0-1<br>FIAT 9.55580 | 35 +/- 5 | 1.4 16v TJet 155 PK<br>1.6 JTD 16v |
| Component | Type | Omschrijving | Classificering | Hoev. | Geldigheid |
| Schuifkoppeling differentieelzijde, in tulp | Vet (g) | TUTELA STAR 700<br>Contractual<br>Technical<br>Reference<br>N. F701.C07 | NLGI 0-1<br>FIAT 9.55580 | 75 +/- 5 | 1.4 16v TJet 155 PK<br>1.6 JTD 16v |

1. Plaats de asstomp in het differentieel, waarbij de randen (a) van de hoes moeten samenvallen met de groeven (b).

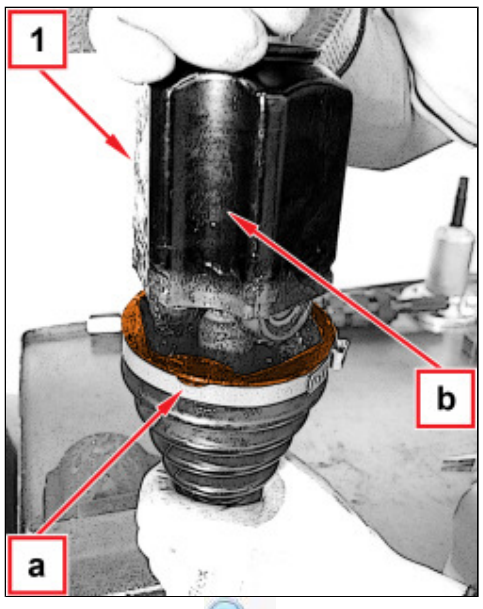


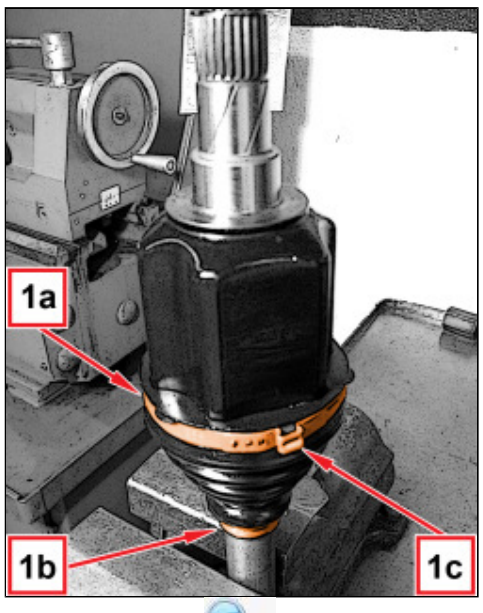


1. Bevestig de klembanden (1a) en (1b).

De sluitveer (1c) van de klemband (1a) moet in de afgebeelde stand staan.

- Verwijder de linker aandrijfas uit de bankschroef.